VESDA LaserCOMPACT™

LaserCOMPACT был разработан с целью использования преимуществ проточного дымового извещателя для раннего оповещения при возникновении пожара в небольших помещениях и когда пространство первостепенно. Это изделие сочетает в себе испытанную технологию обнаружения LaserPLUS с двухступенчатым фильтром воздуха и модифицированным аспиратором, заключённых в небольшом корпусе с упрощённым дисплеем. LaserCOMPACT предлагается в двух исполнениях: первое, разрешающее связь только посредством реле (RO) и второе, связывающееся через реле и сеть VESDAnet (VN).

Описание

LaserCOMPACT состоит из двух частей: корпуса и лицевой панели.

Корпус содержит все основные компоненты извещателя. Все элементы, не требующие обслуживания, как-то плата главного процессора и камера обнаружения смонтированы вне зоны доступа для предохранения их от возможного повреждения при монтаже и обслуживании.

Корпус содержит:

- камеру лазерную обнаружения
- главную процессорную плату со встроенной платой датчика потока
- один входной канал воздуха с элементом наблюдения за воздушным потоком.
- Концевая плата содержит 3 реле:
  - Пожар
  - Предварительная тревога
  - Предупреждение/Неисправность (включая Обслуживание)
- На плате также имеются подвод питания и разъём сети VESDAnet для исполнения (VN).
- LaserCOMPACT аспиратор
- Патрон двухступенчатого фильтра
- Канал выхода воздуха

На передней панели:

- 5 индикаторов LED:
  - Пожар, Предварительная тревога/Предупреждение, Неисправность, Нормальное состояние, Сброс/Выключено
- Кнопку Сброс/Выключено (нажать для сброса, нажать и держать для отключения)

Принцип действия

Воздух непрерывно всасывается высокоэффективным аспиратором через заборный трубопровод в центральный извещатель. Там, до поступления в 2-х ступенчатый фильтр, он пропускается через датчик потока (большая часть забранного воздуха покидает извещатель и, при необходимости, возвращается в контролируемое помещение). Первая ступень фильтра очищает воздух от пыли и других частиц загрязнения, до подачи его в камеру дымового извещателя. Вторая сверхтонкая ступень обеспечивает подачу очищенного воздуха для формирования барьеров, предохраняющих оптические поверхности в камере от загрязнения.

В камере извещателя находится стабильный, высокоэффективный источник лазерного излучения и чувствительный элемент в уникальной конфигурации, обеспечивающий оптимальную реакцию на широкий спектр типов дыма. Дым, попадая в камеру, приводит к рассеиванию лазерного луча, что регистрируется высокочувствительной элементом.

Сообщения о состоянии извещателя и всех событиях в связи с тревогой, обслуживанием и неисправностями контролируются и регистрируются с указанием времени и даты. Отчёт о состоянии может передаваться посредством обычной релейной связи или через сеть VESDAnet (только исполнение VN).

ОСОБЕННОСТИ

- Уменьшенные габариты
- Абсолютно надёжное обнаружение дыма
- Широкий ряд чувствительности
- Отдельный входной патрубок
- Упрощённый дисплей
- Логистика предупреждения ложных срабатываний
- Связь через сеть VESDAnet
- 2-х ступенчатый фильтр пыли
- Три уровня сигнала тревоги
- Программируемые реле
- Контроль воздушного потока
- Дополнительный дистанционный дисплей и релейная способность
- Простое для монтажа исполнение
- AutoLearn™

Vision Systems

VESDA LaserCOMPACT™

Плата терминирования LaserCOMPACT (VN)

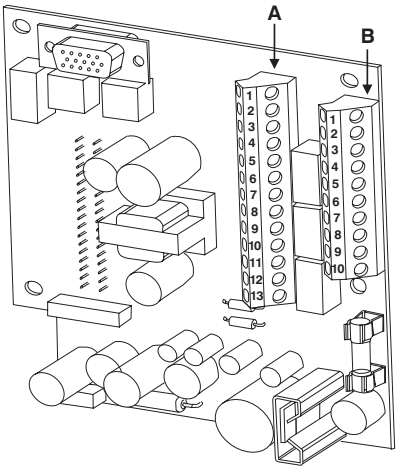

Клемма A
1 Сдвиг (-) (Земля)
2 Сброс (-)
3 Сброс (+)
4 Сдвиг (+)
5 LED (-) (Земля)
6 LED (+)
7 Пожар (НО)
8 Пожар (Общ.)
9 Предварительная тревога (НО)
10 Предварительная тревога (Общ.)
11 Неисправность (НО)
12 Неисправность (Общ.)
13 Неисправность (НЗ)

Клемма B
1 Экран
2 VESDAnet-A (-)
3 VESDAnet-A (+)
4 Экран
5 VESDAnet-B (-)
6 VESDAnet-B (+)
7 Питание (-)
8 Питание (+)
9 Питание (-)
10 Питание (+)

Плата терминирования LaserCOMPACT (RO)

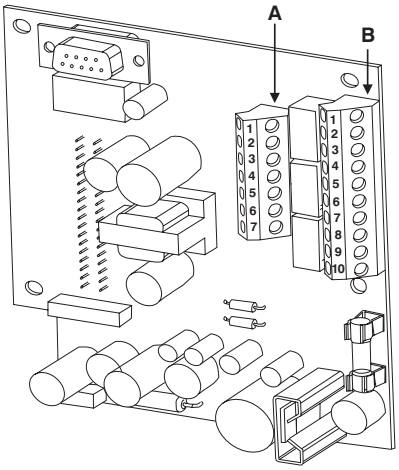

Клемма A
1 Пожар(НО)
2 Пожар (Общ.)
3 Предварительная тревога (НО)
4 Предварительная тревога (Общ.)
5 Неисправность (НО)
6 Неисправность (Общ.)
7 Неисправность (НЗ)
8 Питание (+)
9 Питание (-)
10 Питание (+)

Клемма B
1 Сдвиг (-) (Земля)
2 Сброс (-)
3 Сброс (+)
4 Сдвиг (+)
5 LED (-) (Земля)
6 LED (+)
7 Питание (-)

Схема монтажа (вид сзади)

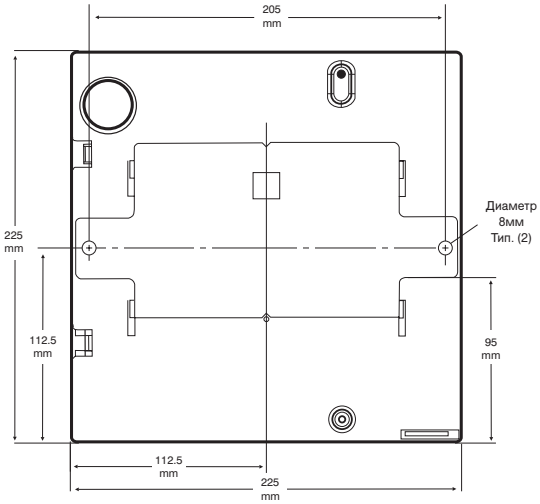

Спецификация LaserCOMPACT

Напряжение питания:
18 - 30 В пост.ток

Потребляемая мощность:
4,0 Вт в покое, 4,5 Вт при тревоге

Потребление тока:
170 мА в покое, 190 мА при тревоге

Предохранитель: 1,5 А

Габариты (ШхВхГ):
225 мм x 225 мм x 85 мм (8 7/8”x 8 7/8”x 3 3/8”)

Вес: 1,9 кг.

Рабочий диапазон температур:
Окружающего извещатель воздуха от 10°C до 39°C,
Пробного воздуха -20°C до 60°C

Контролируемая зона:
Максимальная площадь покрытия 500 кв.м (5000 кв.фут)
Максимальная длина труб:
1 x 50м
2 x 30м

Компьютерная программа проектирования:
ASPIRE™

Трубы:
Внутренний 15-21 мм,
Наружный 25 мм

Реле:
3 реле на 2А при 30В, пост. ток
Конфигурация по умолчанию
Пожар
Предварительная тревога
Предупреждение/Неисправность (Обслуживание и Выключение)
Программируемая задержка для каждого реле 0 - 60 сек.

Программно управляемые реле:
С затвором/фиксируемые или без/нет.

Степень защиты: IP30

Доступ к кабелям:
Вводы кабелей 4x25 мм (1 дюйм)

Кабельная коробка:
Винтовые клеммы 0,2-2,5 кв.мм (30-12 AWG)

Ряд чувствительности:
0,005 до 20% затемнен./м

Диапазон установления пределов срабатывания:
Предупреждение: 0,005 - 1,990% затемн./м
Предварительная тревога: 0,010 - 1,995% затемн./м
Пожар: 0,015 - 20,00% затемн./м (*)
* Ограничение для UL: 4%

Возможности программного обеспечения:
Журнал событий: до 12000 событий в порядке FIFO (первый вошёл - первый вышел)
Тревоги, неисправности и уровень задымления с регистрацией времени и даты события
AutoLearn: Минимум 15 минут, максимум 15 дней. Рекомендуемый минимум 14 дней.
При AutoLearn первоначальные величины пределов НЕ изменены от предустановленных значений.

Программируемый общий вход (24В пост.ток):
Покой, Питание подключено и Сброс/Выключено

Информация для заказа:
VLC-505 исполнение с VESDAnet (VN)
VLC-500 исполнение с только реле (RO)

The Americas
Vision Systems
700 Longwater Drive,
Norwell, Massachusetts
02061 USA
Ph +1 781 740 2223
Toll Free +1 800 229 4434
Fax +1 781 740 4433

Australia and Asia
Vision Systems
495 Blackburn Road
Mount Waverley VIC 3149
Australia
Ph +61 3 9211 7200
Fax +61 3 9211 7202

Europe and the Middle East
Vision Systems
Vision House
Focus 31 Mark Road
Hemel Hempstead
Herts HP2 7BW UK
Ph +44 1442 242 330
Fax +44 1442 249 327

Online
www.vesda.com

The manufacturer reserves the right to change designs or specifications without obligation and without further notice. VESDA, LaserTEKNIC, LaserPLUS, LaserSCANNER, LaserCOMPACT, LaserFOCUS, VESDAnet, VESDAlink, ASPIRE, ASPIRE2, AutoLearn, VSM, VConfig, InfoWORKS, PROACTIV, PRECISION, VSC, ADPRO, FastTrace, FastVu, FastScan, Axiom, PRO, Amux and Video Central are trade marks used under licence by the distributor. This document is protected by copyright under the laws of Australia and other jurisdictions throughout the world. It must not by any means, either in whole or part, be reproduced, communicated to the public, adapted, distributed, sold, modified, published except as permitted by any laws or statute or with prior written consent of VFS International Pty Ltd. Copyright © 2005 VFS International Pty Ltd ACN 100 259 381.

Doc: 10800_01

Part 20079

Vision Systems